組立済みメロディーボックス

下絵用紙

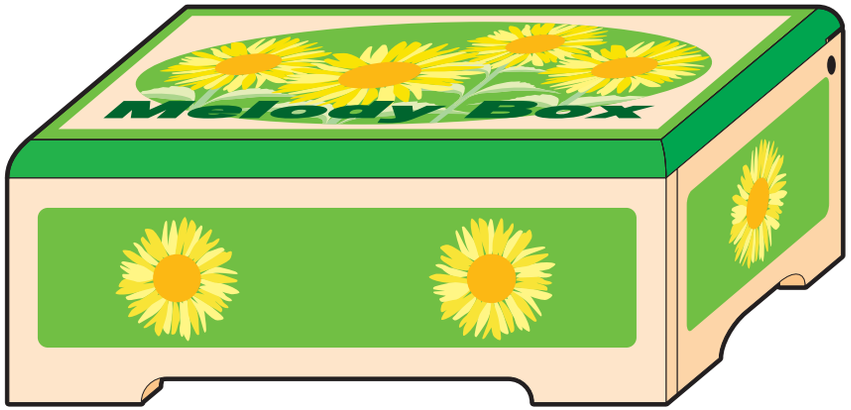

組み立て方

仮り組みをして、ふたの上下に
気をつけて下絵をかく。

ふた部

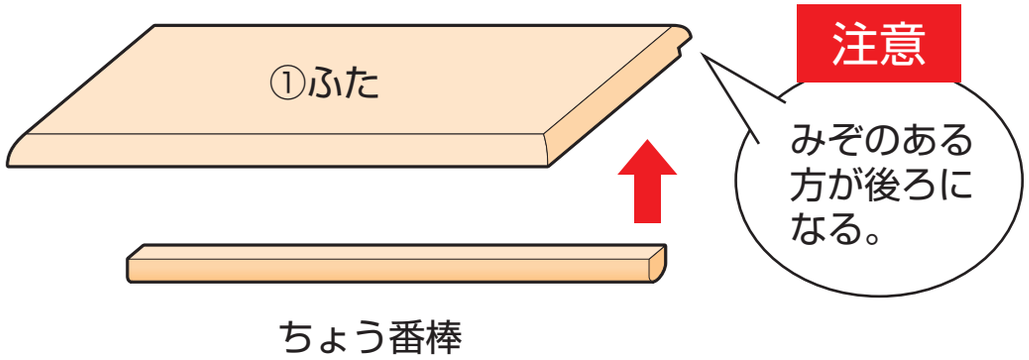

箱部

①本体（箱部）組立済み

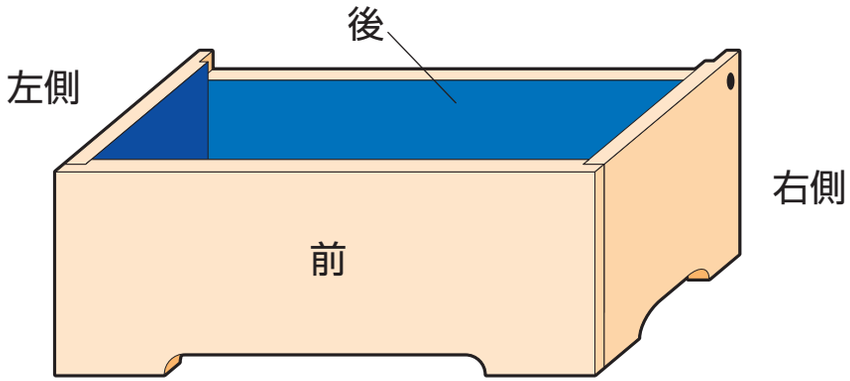

組立済みメロディーボックス

下絵用紙

みぞのある方が上になる。
下絵を描く時、絵の上下に注意する。

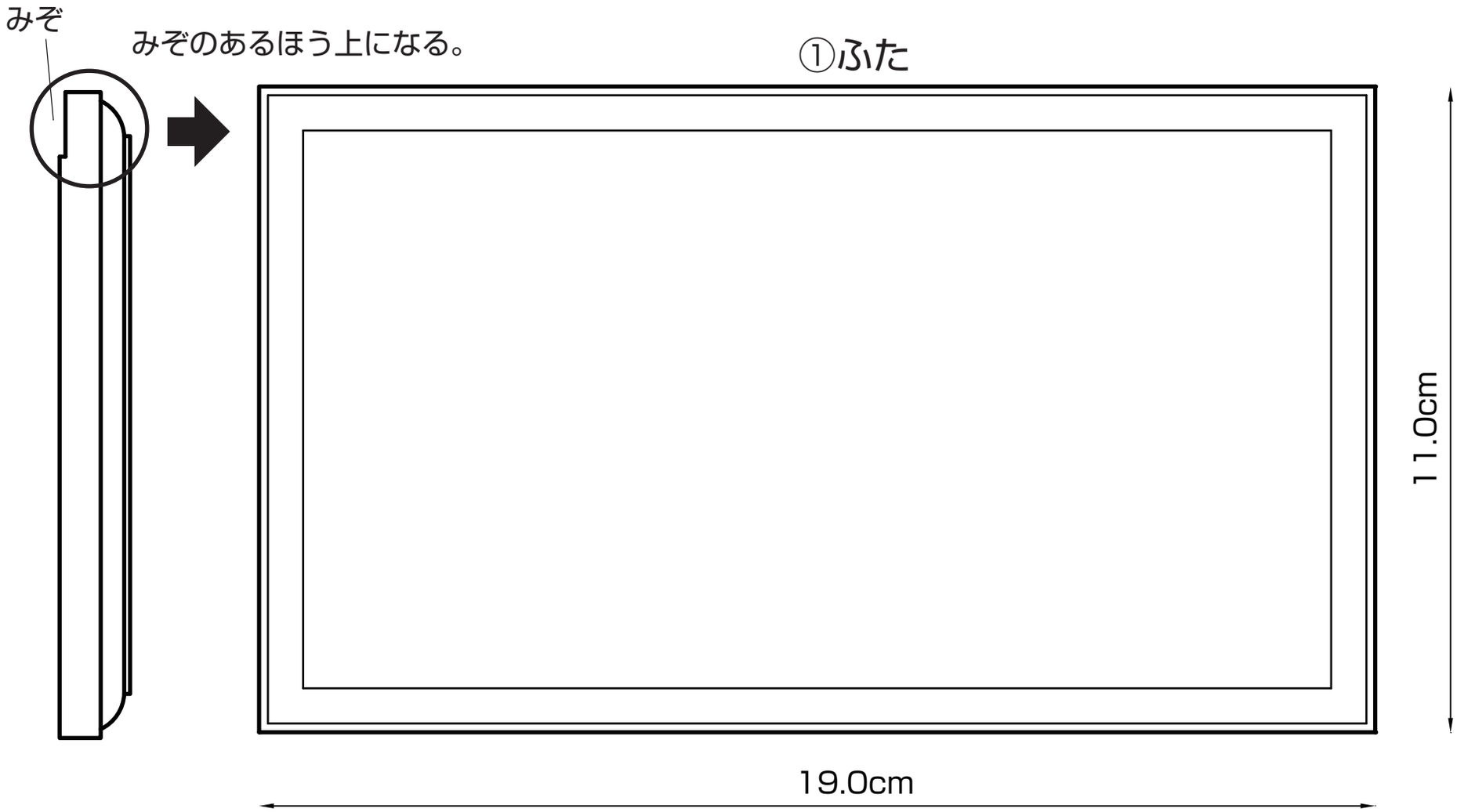

組立済みメロディーボックス

下絵用紙

①本体（箱部）組立済み

前

後

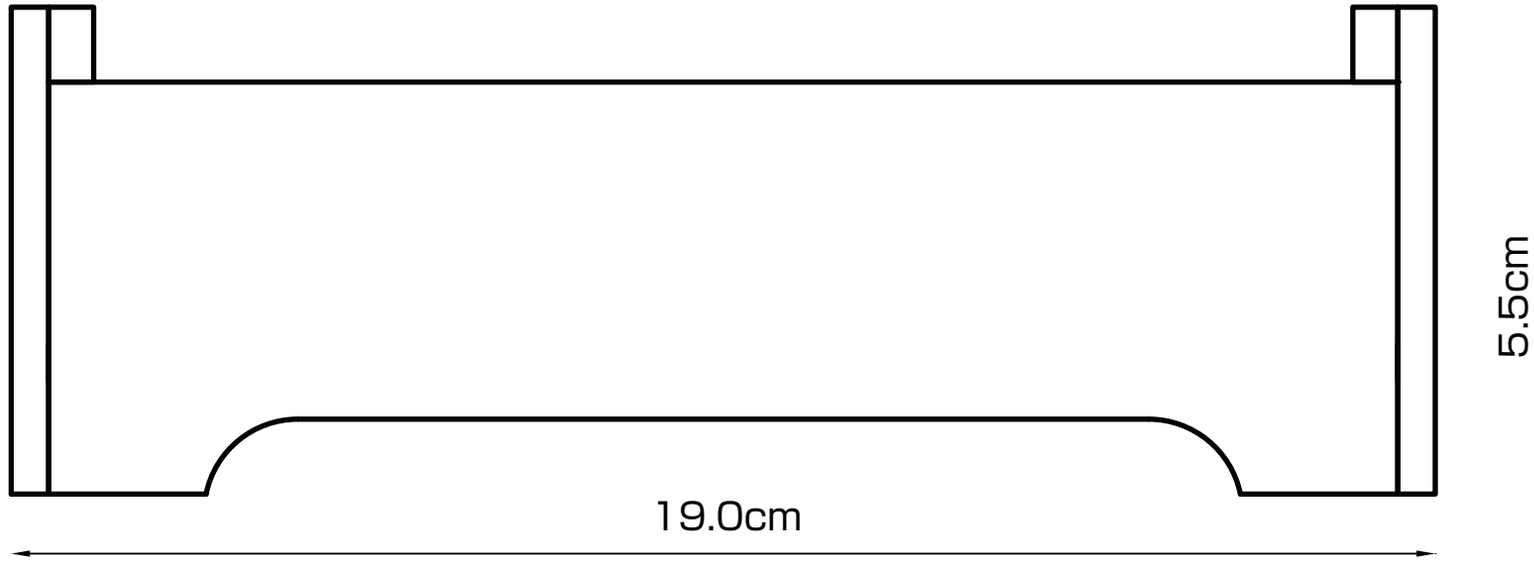

組立済みメロディーボックス

下絵用紙

①本体（箱部）組立済み

左側
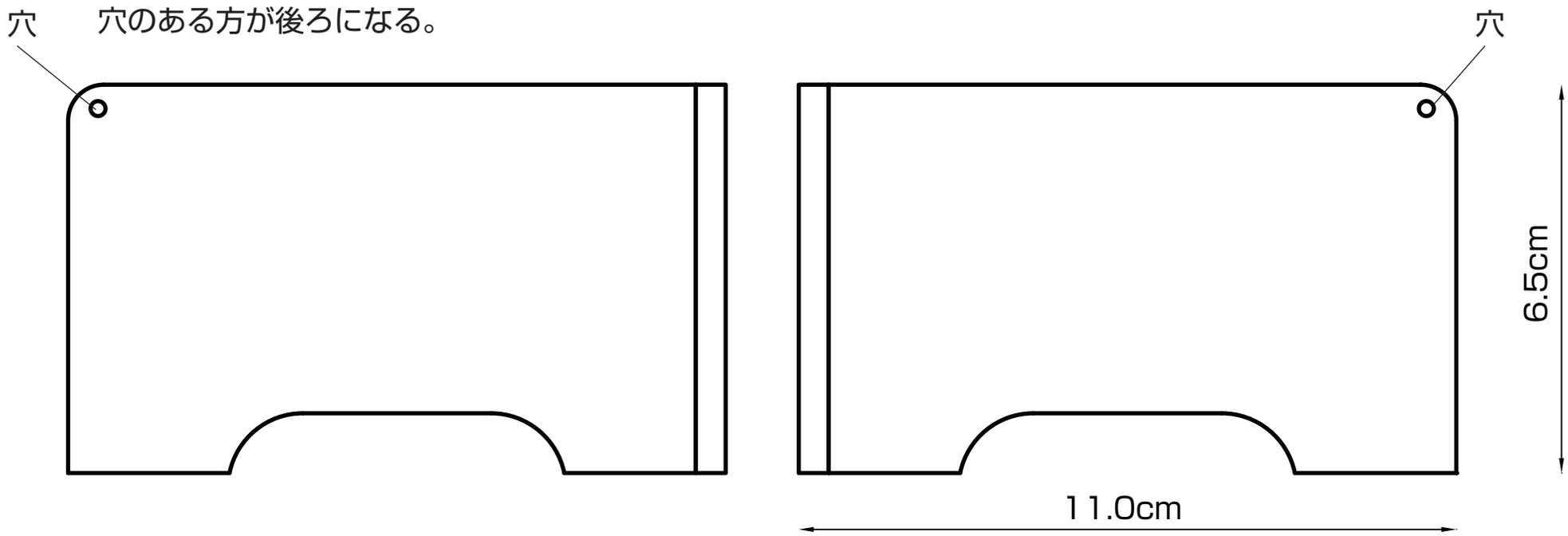
右側